NORDBERG

Установка для сбора масла пневматическая 65 л 2379B 2379G

ОГЛАВЛЕНИЕ

1. Требования безопасности 2
2. Назначение 4
3. Комплектация 4
4. Технические характеристики. 4
5. Подготовка к эксплуатации 4
6. Эксплуатация 5
6.1. Удаление масла из автомобиля самотеком 5
6.2. Вакуумирование осмотровой колбы и емкости 6
6.3. Забор масла через щуп 6
6.4. Слив масла из осмотровой колбы в емкость 7
6.5. Слив масла из емкости установки во внешнюю емкость 7
7. Возможные неисправности 8
8. Хранение 8
9. Гарантия 8
10. Отметка о продаже 9

Настоящее оборудование(изделие) не является бытовым и относится к специализированному профессиональному оборудованию (изделию), подлежащему использованию на станциях технического обслуживания или в иных производственных помещениях. Эксплуатация оборудования (изделия) должна осуществляться лицами, имеющими необходимую профессиональную подготовку.

Производитель оставляет за собой право вносить изменения в конструкцию оборудования, не ухудшающие его потребительские/эксплуатационные свойства.

1. ТРЕБОВАНИЯ БЕЗОПАСНОСТИ

- Данное руководство содержит инструкции по технике безопасности и эксплуатации. Внимательно прочитайте его перед использованием или обслуживанием устройства. Не пренебрегайте этим, так как неправильное обращение с оборудованием (изделием) может привести к травме оператора или выходу устройства из строя.
- Запрещено нахождение детей и посторонних лиц в рабочей зоне оборудования (изделия).
- Запрещено использовать оборудование (изделие) в состоянии усталости, под воздействием алкоголя, наркотиков или медицинский препаратов, оказывающих влияние на внимательность и моторику.
- Запрещен допуск к работе с оборудованием (изделием) неквалифицированного и не прошедшего инструктаж по технике безопасности персонала.
- Рабочее место должно соответствовать соответствующим нормативным документам, действующим на территории, где используются изделия NORDBERG, а также рекомендациям/требованиям в разделе «Рекомендации к месту эксплуатации».
- Каждый раз перед началом работы с оборудованием (изделием) необходимо провести его визуальный осмотр на наличие внешних повреждений.
  Не рекомендуется приступать к работе при обнаружении погнутых, сломанных, треснувших, протекающих или поврежденных частей, а также если оборудование (изделие) единовременно получило сильные удары. Обратитесь к продавцу (дилеру) для получения помощи в ремонте и сервисном обслуживании.
- **Поддерживайте чистоту на рабочем месте.** Загромождение рабочей зоны может привести к получению травм.
- **Соблюдайте надлежащие условия работы.** Не используйте машины или электроинструменты во влажной среде. Обеспечьте защиту от осадков. Обеспечьте хорошее освещение рабочей зоны. Не используйте инструменты с электроприводом в присутствии легковоспламеняющихся газов или жидкостей.
- **Не подпускайте детей.** Ни при каких обстоятельствах детей нельзя допускать в рабочую зону. Не позволяйте им играть с машинами, инструментами или удлинителями.

NORDBERG

- **Убирайте на хранение неиспользуемое оборудование.** Неиспользуемые инструменты необходимо хранить в сухом месте во избежание появления ржавчины. Всегда блокируйте инструменты и храните их в недоступном для детей месте.
- **Избегайте непреднамеренного включения**. Необходимо убедиться в том, что давление воздуха сброшено в периоды простоя и перед подключением шланга.
- **Не теряйте бдительности**. Следите за тем, что вы делаете, руководствуйтесь здравым смыслом. Не работайте с инструментами, если вы устали.
- **Проверяйте исправность деталей**. Если перед использованием инструмента какая-либо деталь кажется неисправной, ее необходимо тщательно проверить, чтобы убедиться в том, что она будет работать надлежащим образом и выполнять свои целевые функции. Проверьте соосность и сцепление подвижных частей; наличие поломок деталей или монтажных приспособлений, а также другие условия, которые могут повлиять на работу оборудования. Все поврежденные детали должны быть отремонтированы или заменены квалифицированным техником. Не используйте инструмент, если какой-либо элемент управления или переключатель не работает надлежащим образом.
- **Замена деталей и комплектующих.** Пи обслуживании используйте только идентичные запчасти. При использовании каких-либо других частей гарантия становится недействительной. Используйте только те комплектующие, которые предназначены для использования с этим инструментом.
- **Не работайте с инструментом, если вы находитесь под влиянием алкоголя или наркотических/лекарственных веществ**. Прочитайте этикетку, если вы принимаете рецептурный препарат, чтобы убедиться в том, что он не влияет на ваши суждения или рефлексы. При возникновении сомнений не работайте с инструментом.
- **Техническое обслуживание.** В целях безопасности техническое обслуживание должно регулярно проводиться квалифицированным техником.

Внимание!

- Не курите вблизи оборудования.
- Использование пиротехнических средств во время работы строго воспрещено. Держите оборудование вдали от тепла, высокого напряжения, легковоспламеняющихся и взрывоопасных веществ.
- Используйте в местах с надлежащей вентиляцией.
- При обнаружении протечек в оборудовании или шлангах немедленно отключите нагнетание давления и устраните протечки.
- Если во время работы обнаруживается протечка в шланге или других частях, немедленно отключите воздушный компрессор, проведите детальную проверку, а затем устраните неисправности.
- Не превышайте рекомендуемое рабочее давление воздуха. Это может привести к повреждению оборудования.

	Разместите поблизости огнетушитель типа ABC на случай возгорания.
	Всегда защищайте свои глаза и кожу от контакта с маслом и растворителями.

- Не запускайте двигатель во время слива масла. Это приведет к повреждению щупов и получению травм окружающими.
- Осторожно обращайтесь с маслом, слитым из автомобиля, поскольку температура масла всегда высока, 40~60 °C.
- Отработанное масло необходимо надлежащим образом утилизировать или переработать.
- Свяжитесь с местным органом по утилизации жидких/твердых отходов для получения информации по переработке.

Внимание!

Пожалуйста, строго следуйте пунктам инструкции. В случае если требования безопасности не соблюдаются, товар снимается с гарантийного обслуживания и повышается вероятность получения пользователем травмы.

2. Назначение

Установка для замены масла NORDBERG (2379) 2379B предназначена для удаления отработанного масла и других жидкостей из любого транспортного средства при помощи вентури-вакуумной вытяжной системы или свободным сливом. Используется как сливное устройство со свободным сливом отработанного масла из двигателей, коробок передач и дифференциалов всех транспортных средств.

3. Комплектация

- Емкость/ резервуар для масла на колесах - 1 шт.
- Воронка – 1 шт.
- Решетка – 1 шт.
- Колба осмотровая в сборе – 1 шт.
- Винт барашек – 1 шт.
- Комплект щупов 1 шт, в который включены:
  - Ø5 * 800 мм (ПВХ) – 1 шт.
  - Ø6 * 700 мм (ПВХ) – 1 шт.
  - Ø7 * 1000 мм (ПВХ) – 2 шт.
  - Ø8 * 700 мм (ПВХ) – 1 шт.
- Инструкция по эксплуатации (Паспорт изделия)- 1 шт

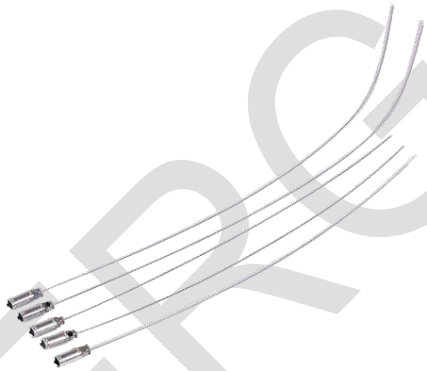

4. Технические характеристики.

Расход воздуха	200	л/мин
Емкость осмотровой колбы	9	л
Объем воронки	16	л
Объем емкости	65	л
Давление подключаемой пневматической линии	6 - 8	бар
Температура во время эксплуатации	40 – 60	°C
ДхШхВмин (Вмакс)	550 x 550 x 1600 (1900)	мм

5. Подготовка к эксплуатации

- Вскройте упаковку, сверьтесь с комплектацией, в случае некомплектности или повреждений на частях установки обратитесь в сервисную службу NORDBERG.
- Установите и закрепите осмотровую колбу, как показано на рис. 1, убедитесь, что колба расположена строго перпендикулярно к установке.
- Закрепите шестигранным винтом, как показано на рис. 1.

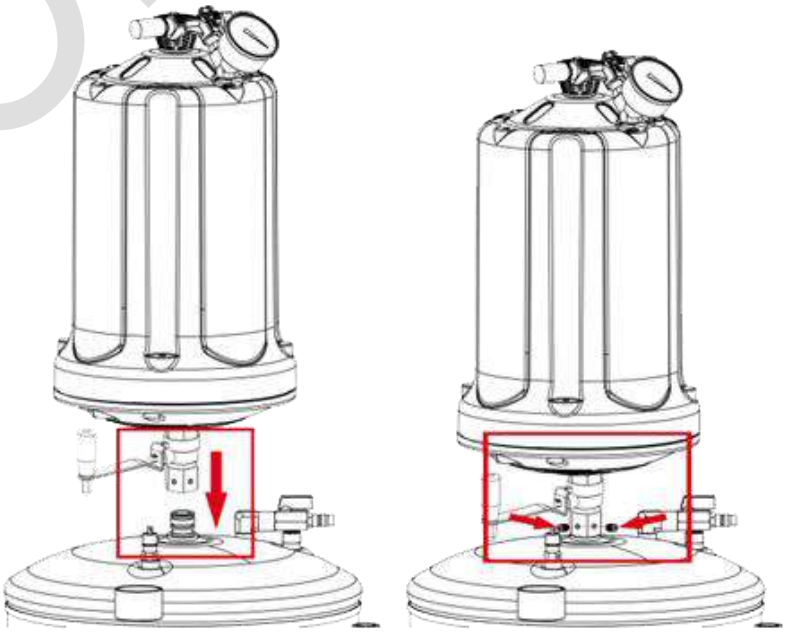

Рисунок 1

NORDBERG

- Вытяните штангу и привинтите воронку к штанге по часовой стрелке.
- Зафиксируйте подъемную штангу на требуемой высоте при помощи Винта барашкового типа.

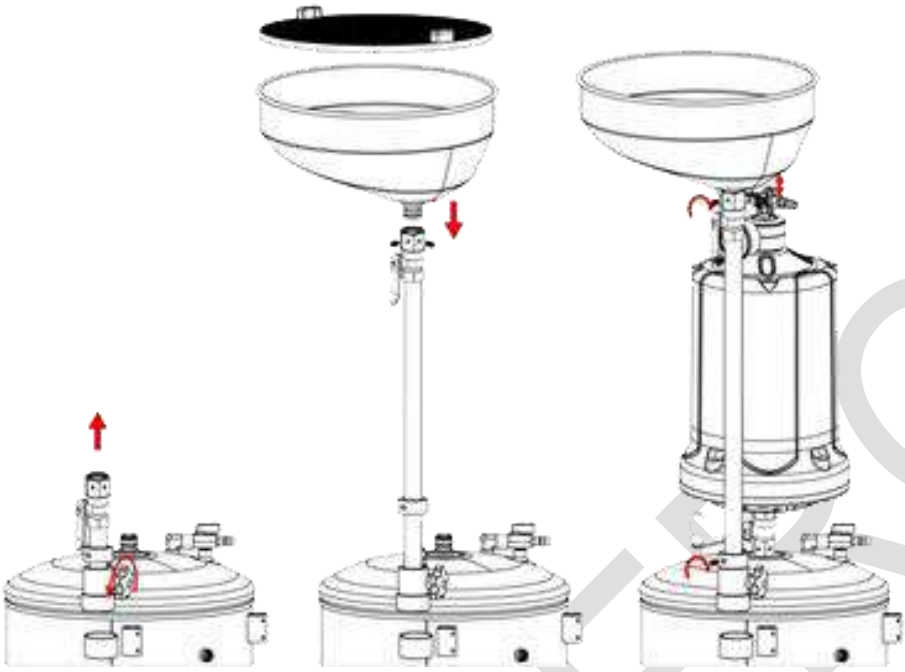

ВНИМАНИЕ: Избегайте механических ударов по осмотровой колбе, в том числе воронкой.

- Проверьте надежность затяжки всех резьбовых соединений.
- Убедитесь, что краны находятся в закрытом положении.
- Убедитесь, что температура масла в двигателе в диапазоне 40-60°С. При необходимости, запустите двигатель на некоторое время, для нагрева масла.
- Необходимо обеспечить регулировку давления с пневматической линии перед штуцером 1, установкой регулятора, который приобретается отдельно.

ВНИМАНИЕ: При запуске двигателя в помещении, убедитесь, что помещение вентилируется или установлена катушка для сбора газов, в противном случае возможно отравление выхлопными газами, в случае ухудшения самочувствия и проблем с дыханием покиньте помещение.

6. Эксплуатация

ВНИМАНИЕ:

Установка должна эксплуатироваться на ровной поверхности с уклоном менее 10градсов, в противном случае возможно самопроизвольное перемещение установки.

Температура масла не должна превышать 60 градусов, иначе это может привести к повреждению установки.

6.1. Удаление масла из автомобиля самотеком

- Поднимите автомобиль и разместите воронку около заглушки на масляном поддоне двигателя автомобиля
- Откройте кран 1и удалите заглушку.
- После завершения процесса верните заглушку на место.

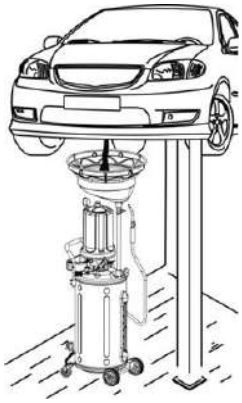

NORDBERG

6.2. Вакуумирование осмотровой колбы и емкости

- Убедитесь, что все краны находятся в закрытом положении.
- Откройте кран 3, в случае если будет проводится вакуумирование емкости.
- Подключите установку 2379 к пневматической линии с давлением 6 – 8 бар к штуцеру 1 рис.2.
- Плавно открывайте кран перед штуцером 1 (приобретается отдельно или используется кран входящий в состав пневматической линии пользователя) и дождитесь пока стрелка ваккууметра не достигне положения MAX, после чего закройте кран 1 рис.2. (При нормальных условиях данный процесс занимает от 20 до 30 секунд).

6.3. Забор масла через щуп

- Подберите подходящий щуп и присоедините его к пистолету (рис.3).

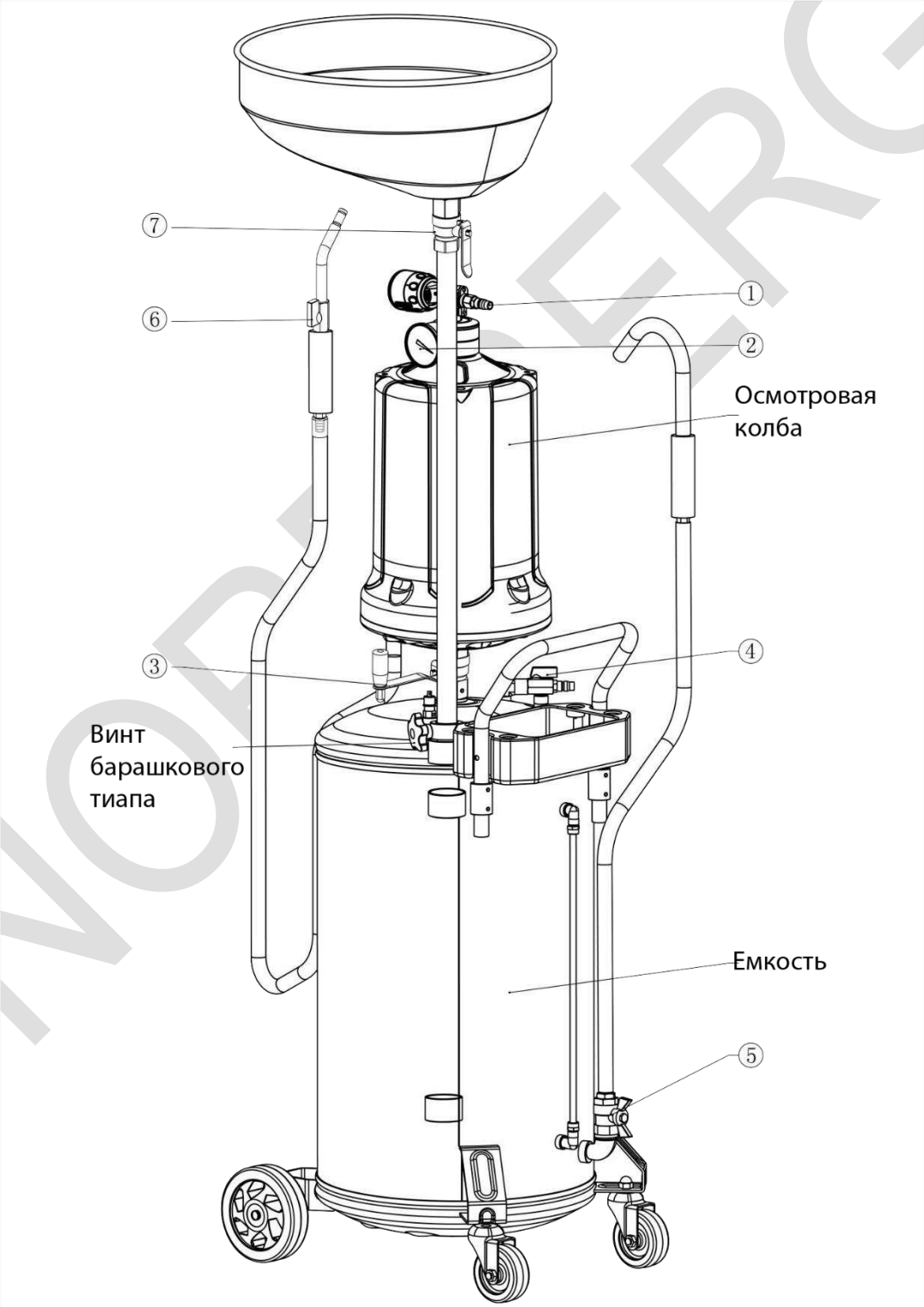

Рисунок 2

NORDBERG

Рисунок 3

- Убедитесь, что на вакуумметре значение MAX в противном случае обратитесь к шагу 7.1.
- Разместите щуп в канал, где размещен масляный щуп автомобиля, предварительно удалив автомобильный щуп.
- Откройте шаровый кран на пистолете 6 рис.2, в случае необходимости предварительного визуального осмотра откачиваемого масла, необходимо перекрыть кран 3 рис.2, в противном случае масло сразу же будет попадать в емкость. (В таком случае убедитесь, что предварительно емкость была вакуумирована)

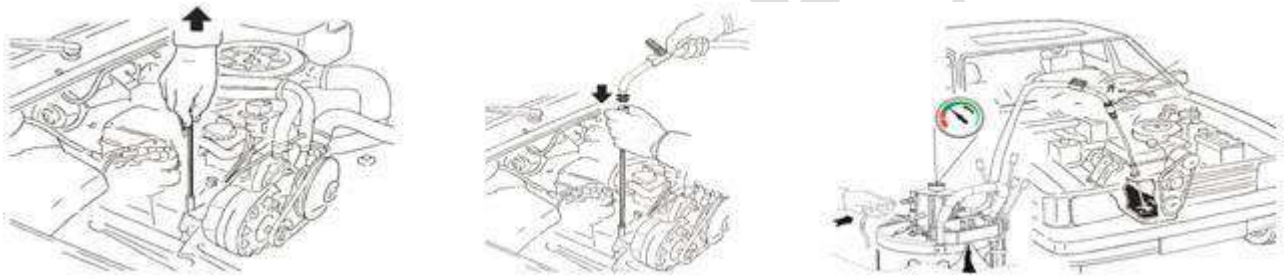

Рисунок 4

- После завершения процесса закройте краны 6 и 3 рис.2.

6.4. СЛИВ МАСЛА ИЗ ОСМОТРОВОЙ КОЛБЫ В ЕМКОСТЬ

- Рекомендуется слить масло из осмотровой колбы в случае, если достигнут уровень STOP.
- Последовательно откройте сначала кран 7 а затем кран 3 рис.2.

6.5. СЛИВ МАСЛА ИЗ ЕМКОСТИ УСТАНОВКИ ВО ВНЕШНЮЮ ЕМКОСТЬ

- Заполненность емкости можно проверить по уровню, рис.5

Рисунок 5

- Закройте все краны.
- Сливной шланг разместите на внешней ёмкости.
- Подключите пневматическую линию к разъему 4 и откройте кран 5.
- В случае превышения давления в баке более 1 бара (начнет шуметь предохранительный клапан, размещенный на емкости) перекройте кран 4.
- После завершения процесса закройте все краны и отключите пневматическую линию.

ВНИМАНИЕ:

Во время данного процесса кран 3 должен быть закрыт для предотвращения повреждения осмотровой колбы

Рекомендуется зафиксировать или держать сливной крюк во время процесса слива масла, для предотвращения его падения и розлива масла.

7. Возможные неисправности

Неисправность	Устранение
Вакуумметр не работает	– Проверьте характеристики пневматической линии на входе – давление должно быть 6 - 8 бар, расход воздуха - 200 л/мин. – Убедитесь, что все краны находятся в правильном положении. – Проверьте герметичность осмотровой колбы.
Вакуумметр отображает текущие значения, но установка не работает и не перекачивает масло	– Проверьте герметичность соединения гибкого шланга с пробником. – Проверьте температуру отработанного масла (для корректной работы установки температура масла должна быть около 40-60°С). – Убедитесь что работа ведется с маслом для двигателя установка не будет работать со смазками или высоковязкими маслами. – Убедитесь, что шаровой кран шланга для удаления/сбора масла открыт.

8. Хранение

- Хранение изделия рекомендуется в закрытом помещении с естественной вентиляцией при температуре окружающего воздуха от -10 до +40ºС и относительной влажности не более 80%. Содержание примесей, вызывающих коррозию, в окружающем воздухе не допускается.

9. Гарантия

- Гарантийный период: Один год с момента покупки.
- Срок службы 3 года.
- Гарантия применима к оборудованию (изделию)только в случаях:
  - Дефекты допущенные на этапе изготовления (брак металла, качество сварных швов и т.д.)
  - Несоответствие комплекта поставки перечню, указанному в данном паспорте-инструкции.
- Гарантия не распространяется на оборудование (изделие):
  - Имеющее конструктивные изменения
  - Механические или технические повреждения, следы коррозии, химического воздействия, вызванные пользованием не по назначению или с нарушением правил и норм эксплуатации и хранения.
  - При использовании опций, комплектующих, расходных материалов, не включённых в комплект поставки или не входящих в список, рекомендованных к использованию.

NORDBERG

10. Отметка о продаже

С требованиями безопасности, рекомендациями по обслуживанию и уходу, условиями гарантии ознакомлен и согласен. Претензий к внешнему виду и комплектности не имею.

Подпись покупателя:_____

Подпись продавца: _____

Серийный номер изделия: _____

Дата продажи: _____

NORDBERG

Знаешь как улучшить?
Воплотим!
idea@nordberg.ru

ООО «Мастер плюс»
108811, РФ, Москва, п. Московский, 22-й км Киевское шоссе,
двлд. 4, стр. 2, офис 615В, тел: +7 (495) 727-3939
www.nordberg.ru